TS-A6985S/XIES THF5439-A/VI

TS-A6985S

Flush-Mount Car Speaker
163 mm×237 mm (6"×9") COAXIAL 4-WAY

550W MAX

Haut-Parleurs À Montage Encastré Pour Automobile
4 VOIES COAXIAL 163 mm×237 mm

Be sure to read this instruction manual before installing this speaker.
Vor dem Einbau des Lautsprecher, verlesen Sie sich diese Vorschrift zu lesen.
Prima di installare l'altoparlante leggete attentamente la istruzioni.
Antes de instalar el altavoz es importante que lea estas instrucciones.
Pliere de lire obligatoirement ce manuel d'installation avant de monter les haut-parleurs.
Lea este manual de instrucciones antes de instalar o alto-falante.
Оставьтесь прочитать это руководство перед установкой динамика.
安装扬声器前，务必先阅读本使用说明书。

●FEATURES
1. HIGH SENSITIVITY & HIGH POWER HANDLING DESIGN
2. MULTILAYER MICA MATRIX CONE
3. LIGHT WEIGHT ELASTIC POLYMER SURROUND
4. Ø25 mm (1" Dia.) SOFT DOME INDIVIDUAL WITH WAVE GUIDE ENERGY FOCUSING DESIGN

●MERKMALE
1. HOHE EMPFINDLICHKEIT & DESIGN FÜR HANDHABUNG VON STARKER LEISTUNG
2. KONUS AUS MEHRLAGIGER GIMMERMATRIX
3. ENVASSUNG AUS LEICHTEM ELASTISCHEM POLYMER
4. Ø25 mm (1") WEICHKUPPELMEMBRAN MIT ENERGIEKONZENTRIERENDEM DESIGN DURCH WELLENLEITER

●CARACTÉRISTIQUES
1. DESIN À HAUTE SENSIBILITÉ ET À CHARGE NOMINALE ÉLEVÉE
2. CÔNE À MATRICE EN MICA MULTICOUCHE
3. ENVIRONNEMENT EN POLYMÈRE ÉLASTIQUE LÉGER
4. HP MÉDIUM À DOME SOUPLE Ø25 mm AVEC UN DESIN DE FOCALISATION DE L'ÉNERGIE DU GUIDE D'ONDES

●CARATTERISTICHE
1. DESIGN MARGOGRVOLE ELEVATA SENSIBILITÀ ED ELEVATA POTENZA
2. CONO MATRICE MICA MULTI-STRATO
3. BORDO DI POLIMERO ELASTICO LEGGERO
4. CUPOLA MEDIA MORBIDA Ø25 mm CON DESIGNO FOCALIZZANTE ENERGIA GUIDA ONDA

●CARACTERÍSTICAS
1. DISEÑO DE ALTA SENSITIVIDAD Y COMA MANIPULACIÓN DE ALTA POTENCIA
2. CONO CON MATRIZ DE SILICE EN MULTICAPAS
3. AMBIENTE DE POLIMERO ELÁSTICO DE PESO LEVIANO
4. ALTOPARLANTE DE MEDIO ALCANCE DEL DOMO SUAVE DE Ø25 mm CON DISEÑO CENTRADO DE POTENCIA EN UNA GUIA DE ONDA

●HOW TO INSTALL ●EINBAU ●MODE D'INSTALLATION ●MODO DI INSTALLAZIONE ●INSTALACION ●COMO INSTALAR ●КАК ПОДКЛЮЧИТЬ ●安装方法

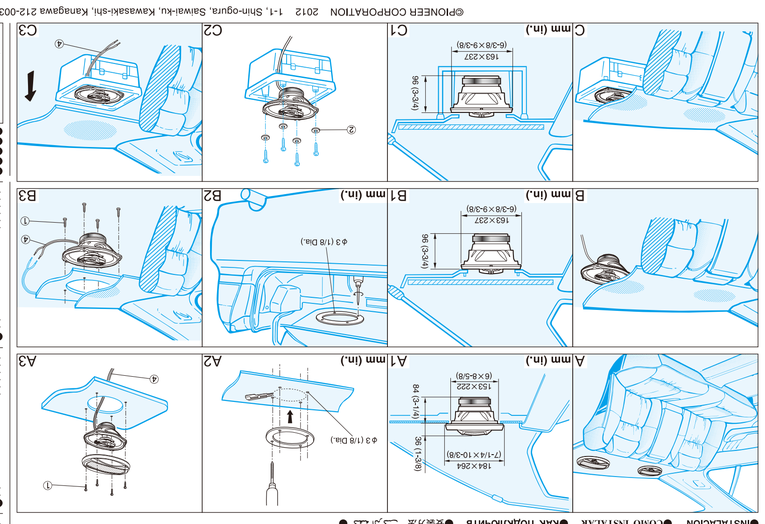

●SPECIFICATIONS
Woofer ..... 163 mm×237 mm (6-3/8"×9-3/8")
Speaker specifications
Heat-resistant polyester-resin cone voice coil wire
Light weight elastic polymer surround
Magnet ..... Ø25 mm (1" Dia.) Soft dome
Magnetic Fluid
Sound Sensitivity (2.83 V) ..... 91 dB (±1 dB)
Tweeter ..... Ø17 mm (5/8" Dia.) Dome
Nominal Impedance ..... 4 Ω
Super Tweeter ..... Ø11 mm (3/8" Dia.) Dome
Max. Music Power ..... 550 W
Nominal Power ..... 100 W
Crossover network (2 speakers including packaging) ..... 3.88 kg (8 lb 9 oz)

●CARACTÉRISTIQUES
HP Grave ..... (163 mm×237 mm)
Spécifications des haut-parleurs
Bobine mobile en fil de bobine résistant à la chaleur
Suspension en élastomère léger
PU de la bobine voile avec renforcement de résine
HP Médium ..... Ø25 mm (1") Dôme souple
Magnétique liquide
Sensibilité sonore (2.83 V) ..... 91 dB (±1 dB)
Impédance nominale ..... 4 Ω
HP Aigu ..... Ø17 mm (5/8") Dôme
Aimant en néodyme
HP Super-Aigu ..... Ø11 mm (3/8") Dôme
Puissance musicale maximale ..... 550 W
Puissance nominale ..... 100 W
Filtre passif (2 haut-parleurs emballage compris) ..... 3.88 kg

●ESPECIFICACIONES
Woofer ..... (163 mm×237 mm)
Especificaciones del altavoz
Cono con matriz de sílice en múltiples capas
Alrededor de polímero elástico de peso liviano
Imán ..... Ø25 mm (1") Domo blando
Ferrofluido
Sensibilidad de salida de voz (2.83 V) ..... 91 dB (±1 dB)
Impedancia nominal ..... 4 Ω
Tweeter ..... Ø17 mm (5/8") Domo
Super tweeter ..... Ø11 mm (3/8") Domo
Potencia máxima de música ..... 550 W
Potencia nominal ..... 100 W
Filtro pasivo (2 altavoces incluidos embalaje) ..... 3.88 kg

●ТЕХНИЧЕСКИЕ ХАРАКТЕРИСТИКИ
Низкочастотный динамик ..... (163 мм×237 мм)
Высокочастотная звуковая катушка
Звукоизоляция из полимерного эластичного материала
Магнитная жидкость
Диффузор ..... Ø25 мм (1") Мягкий купол
Чувствительность (2.83 В) ..... 91 дБ (±1 дБ)
Номинальное сопротивление ..... 4 Ω
Твитер ..... Ø17 мм (5/8") Купол
Супер-твитер ..... Ø11 мм (3/8") Купол
Максимальная мощность ..... 550 Вт
Номинальная мощность ..... 100 Вт
Фильтр (для 2 динамиков, включая упаковочный) ..... 3.88 кг

●技术规格
低音扬声器 ..... (163 毫米×237 毫米)
音圈采用耐热聚酯树脂
音盆采用弹性高分子合成橡胶
磁铁 ..... Ø25 毫米 (1" 直径) 软穹顶
磁性液体
灵敏度 (2.83 伏) ..... 91 分贝 (±1 分贝)
额定阻抗 ..... 4 欧姆
高音扬声器 ..... Ø17 毫米 (5/8" 直径) 穹顶
超高音扬声器 ..... Ø11 毫米 (3/8" 直径) 穹顶
最大音频功率 ..... 550 瓦
额定功率 ..... 100 瓦
分频器 (2 个扬声器，包装盒) ..... 3.88 公斤

●CONNECTIONS ●VERBINDUNGEN ●CONNEXIONS ●CONNESSIONI ●CONEXIONES ●CONTACTS ●СОЕДИНЕНИЯ ●接线 ●CONNESSIONI ●CONEXIONES

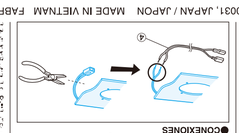

●TECHNISCHE EINZELHEITEN
Tonbereichsbegrenzer ..... (163 mm×237 mm)
Bedienung der Lautsprecher
Hochtöner ..... Kuppel 4-eckig
Magnetische Flüssigkeit
Empfindlichkeit (2.83 V) ..... 91 dB (±1 dB)
Nennimpedanz ..... 4 Ω
Super-Hochtöner ..... Ø17 mm Kuppel
Hochtöner ..... Ø11 mm Kuppel
Max. Musikleistung ..... 550 W
Nennleistung ..... 100 W
Weiche (pro Lautsprecher einschl. Lieferumfang) ..... 1.78 kg
Gewicht (pro Lautsprecher einschl. Lieferumfang) ..... 1.78 kg

●DATI TECNICI
Woofer ..... (163 mm×237 mm)
Caratteristiche del diffusore
Cono matrice mica multistrato
Sospensione in materiale elastomerico
Magnete ..... Ø25 mm (1") Cupola morbida
Ferrofluido
Sensibilità (2.83 V) ..... 91 dB (±1 dB)
Impedenza nominale ..... 4 Ω
Tweeter ..... Ø17 mm Cupola
Super tweeter ..... Ø11 mm Cupola morbida
Potenza massima musicale ..... 550 W
Potenza nominale ..... 100 W
Filtro (per diffusore incluso accessori) ..... 1.78 kg
Peso (per diffusore incluso accessori) ..... 1.78 kg

●ESPECIFICACIÓES
Woofer ..... (163 mm×237 mm)
Especificações do alto-falante
Cone com matriz de sílica em camadas múltiplas
Suspensão de borracha elástica de peso leve
Ímã ..... Ø25 mm (1") Domo macio
Ferrofluido
Sensibilidade (2.83 V) ..... 91 dB (±1 dB)
Impedância nominal ..... 4 Ω
Tweeter ..... Ø17 mm Domo
Super tweeter ..... Ø11 mm Domo
Potência máxima de música ..... 550 W
Potência nominal ..... 100 W
Filtro passivo (2 alto-falantes incluídos embalagem) ..... 3.88 kg
Peso bruto (2 alto-falantes incluídos embalagem) ..... 3.88 kg

●ПРИЛАГАЕМЫЕ ЧАСТИ
Низкочастотный динамик ..... (163 мм×237 мм)
Звукоизоляция из полимерного эластичного материала
Магнитная жидкость
Диффузор ..... Ø25 мм (1") Мягкий купол
Чувствительность (2.83 В) ..... 91 дБ (±1 дБ)
Номинальное сопротивление ..... 4 Ω
Твитер ..... Ø17 мм (5/8") Купол
Супер-твитер ..... Ø11 мм (3/8") Купол
Максимальная мощность ..... 550 Вт
Номинальная мощность ..... 100 Вт
Фильтр (для 2 динамиков, включая упаковочный) ..... 3.88 кг

●附件
低音扬声器 ..... (163 毫米×237 毫米)
音圈采用耐热聚酯树脂
音盆采用弹性高分子合成橡胶
磁铁 ..... Ø25 毫米 (1" 直径) 软穹顶
磁性液体
灵敏度 (2.83 伏) ..... 91 分贝 (±1 分贝)
额定阻抗 ..... 4 欧姆
高音扬声器 ..... Ø17 毫米 (5/8" 直径) 穹顶
超高音扬声器 ..... Ø11 毫米 (3/8" 直径) 穹顶
最大音频功率 ..... 550 瓦
额定功率 ..... 100 瓦
分频器 (2 个扬声器，包装盒) ..... 3.88 公斤

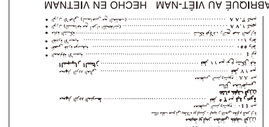

©PIONEER CORPORATION 2012 1-1, Shin-ogura, Saiwai-ku, Kawasaki-shi, Kanagawa 212-0031, JAPAN / JAPON MADE IN VIETNAM FABRIQUÉ AU VIET-NAM HECHO EN VIETNAM
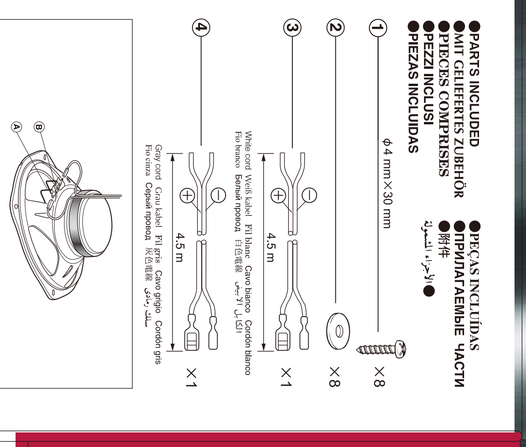
THF5439-A/VI
THF5439-A/VI
THF5439-A/VI
THF5439-A/VI
THF5439-A/VI
THF5439-A/VI